モンドブース　標準　笠木仕様
メラミンポストフォームブース

■横方向断面図　　（笠木仕様／内開き）

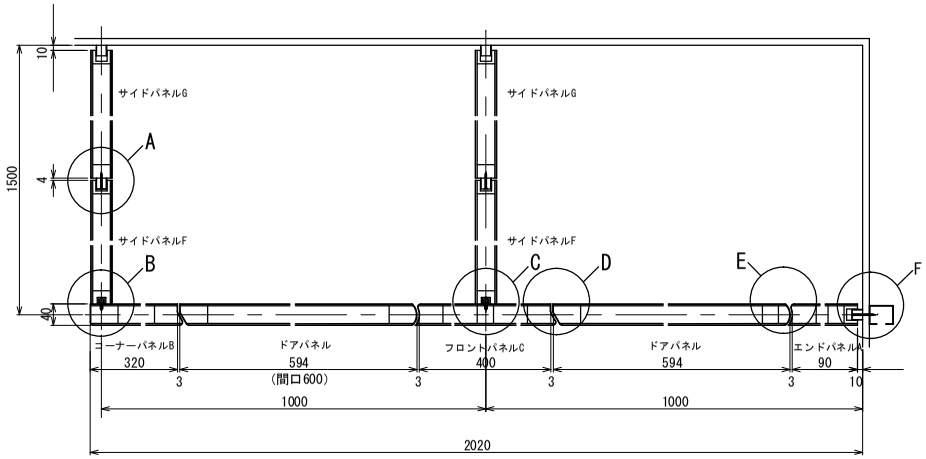

A部

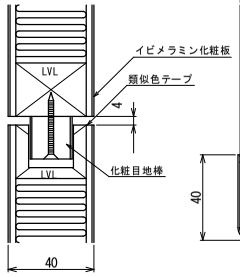

B部

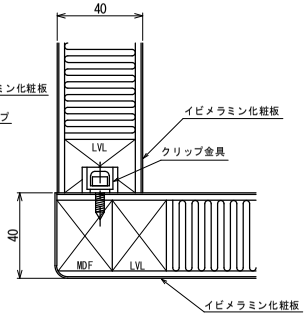

C部

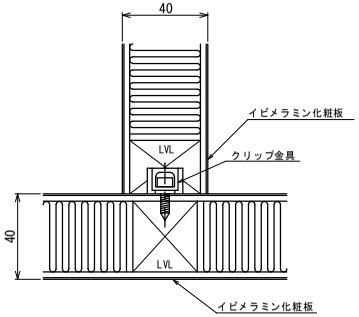

D部

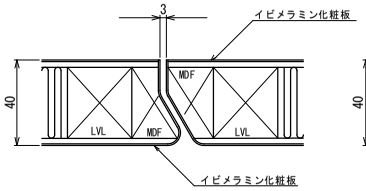

E部

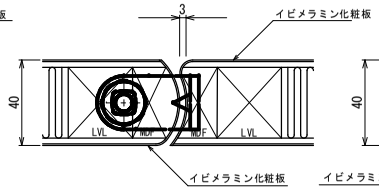

F部

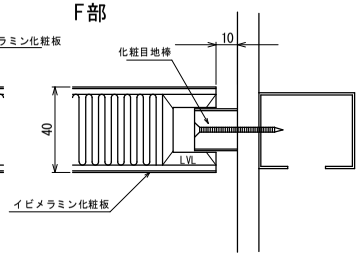

※納まり例は乾式工法を標準に設定しております。

■縦方向断面図

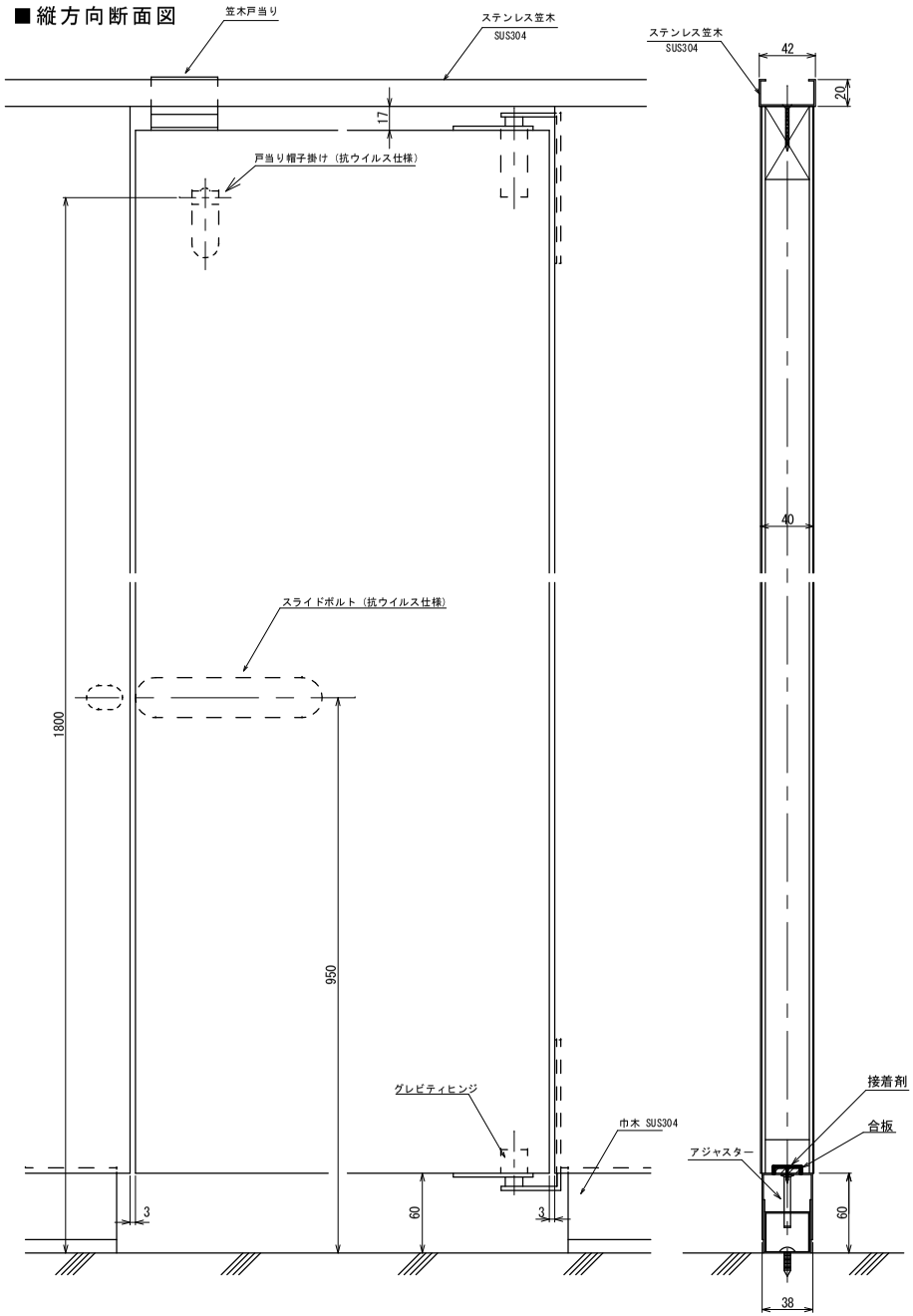

※納まり例は乾式工法を標準に設定しております。